Horizontal Diaper Changing Station Installation Instructions

Instructions d'installation de la station à langer horizontale

Instrucciones para la instalación de la estación horizontal para cambiar pañales

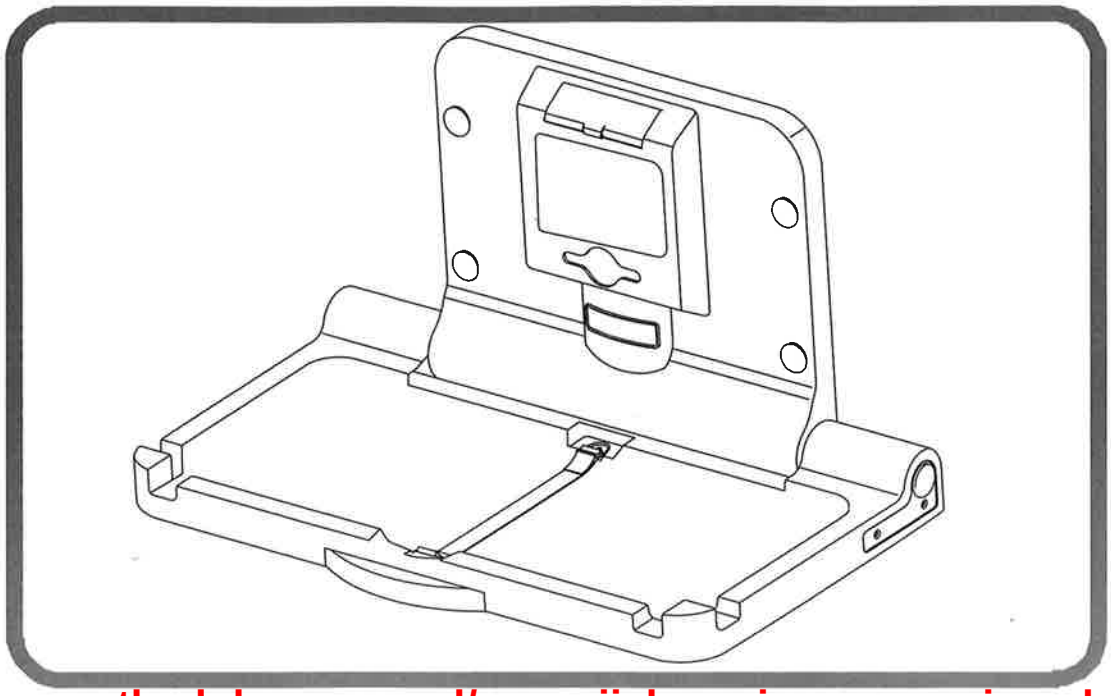

https://wszystkodobasenow.pl/przewijak-poziomy-na-sciane-basic

⚠ WARNING

- Failure to follow these warnings and the installation instructions could result in serious injury or death.
- Read all instructions before installing diaper changing station. Keep these instructions. DO NOT discard.

⚠ AVERTISSEMENT

- Le non respect de ces avertissements et instructions d'installation peut entraîner des blessures graves ou la mort.
- Lisez attentivement toutes les instructions avant d'installer la station à langer. Conservez ces instructions. NE les jetez PAS.

⚠ ADVERTENCIA

- El no seguir estas advertencias y las instrucciones para la instalación podría causar lesiones graves o la muerte.
- Lea todas las instrucciones antes de instalar la estación para cambiar pañales. Guarde estas instrucciones. NO las deseche.

ASSEMBLY INSTRUCTIONS

ADULT INSTALLATION REQUIRED.

TOOLS REQUIRED:

Level (A)
Measuring tape (B)
Power drill with 7/32" , 1/8" and 1/2 " masonry bits (C)
Power screwdriver with bull nose phillips bit (D)

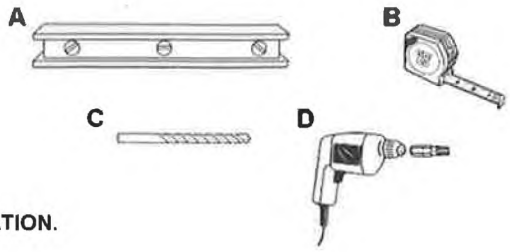

- **READ ALL INSTRUCTIONS BEFORE ASSEMBLY OF DIAPER CHANGING STATION.**
- **UNPACK CARTON AND IDENTIFY ALL PARTS.**

PARTS LIST

Parts Description	Quantity
Hardware for installation:	
3" Wood Screws	4
3/4" Finishing Washers	4
3" Machine Screws	2
3/4" Flat Washers	4
Toggle Anchors	2
1-1/4" Caps	4
Door / Wall Plate	1

For Wood Studs:

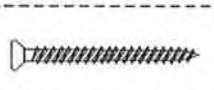

3" Wood Screws



3/4" Finishing Washers



3/4" Flat Washers

For Use With Toggle Anchors:



3" Machine Screws



3/4" Flat Washers



Toggle Anchors



1-1/4" Caps



Door / wall plate to be mounted on outside of restroom door.

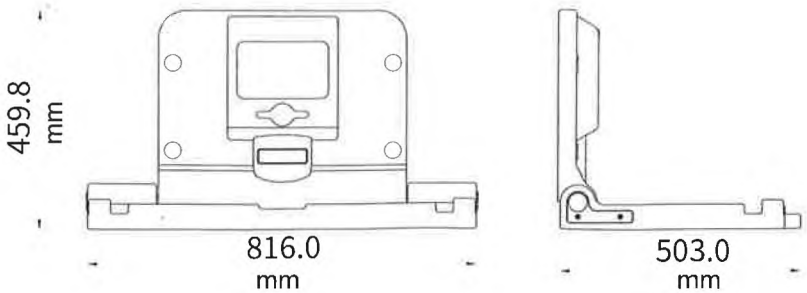

A.D.A . Compliance:



306.3 Knee Clearance
307.2 Maximum Protruding Objects
308.2 Forward Reach
308.3 Side Reach
309.4 Operation
902.3 Work Surface
Compliant when properly installed.

WARNING

- **One wall stud MUST be located and USED for at least one side of the diaper changing station.**
- **The diaper changing station CANNOT be heavier than the anchors or walls they are attached to. MUST be firmly secured in order to support the additional weight of a child. Contact an architect or building contractor for further questions.**

INSTALLATION

1. Locate wood stud where left side of changing station will be mounted to the wall.
2. Measure up 42" (107cm) from the floor and mark the wall. This locates the position for the top left attachment hole.
   NOTE: Mark on wall MUST be in center of wood stud.
3. Align hole in top left corner of changing station with mark on wall and hold in place.
4. Using a level and measuring tape, mark the remaining three (3) holes. After marking holes, set changing station down on ground.
5. Use a power drill and appropriate bit to drill four (4) holes in the wall. This may require 2 people.

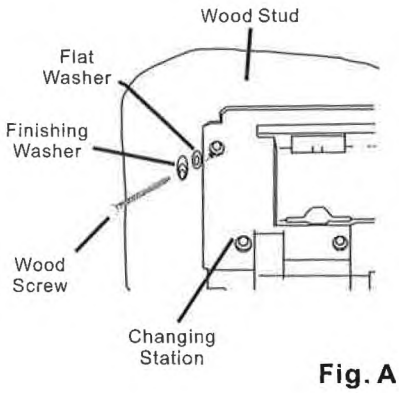

Fig. A

NOTE 1: For wood studs:

-If finished wall surface is tile or masonry over wood studs, usea 7/32" masonry bit for the pilot hole until you hit the wood stud, then change to 1/8" bit.

-Use wood screws, finishing washers and flat washers **(Fig. A)**.

NOTE 2: For use with toggle anchors:

-If finished wall surface has wood studs that are not 16" on center, has metal studs, or has an underlying surface of concrete block, use 1/2" bit.

-Use machine screws and flat washers **(Fig. B)**.

-For holes NOT located in a wood stud, toggle anchors MUST be used **(Fig. C)**. See "Using Toggle Anchors" section.

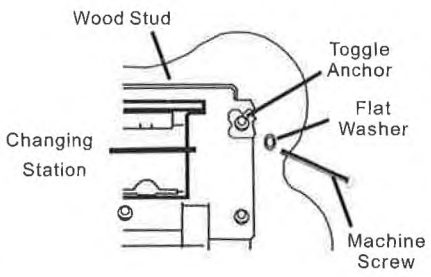

Fig. B

6. Align holes in changing station with drilled holes and secure top left corner of changing station to wall stud using the appropriate screw and washer. Continue to secure the three (3) remaining corners using the appropriate screws and washers as described in **NOTE 1** or **NOTE 2**.
7. Ensure all four (4) screws are tight and snap caps over screw heads.



Fig. C

⚠ WARNING

- **All 4 of these locations MUST be used for safe installation. The lower holes ensure installation through the metal brackets.**



Using Toggle Anchors:

1. Insert metal end of toggle anchor into 1/2" hole.
2. Slide zip strip down snugly against wall.
3. Snap off break-away pieces of toggle anchor **(Fig. D).**
4. Align holes in changing station with toggle anchors and secure top left corner of changing station to wall using machine screws and flat washers. Continue to secure the three (3) remaining corners using machine screws and flat washers.
5. Ensure all four (4) screws are tight and snap caps over screw heads.

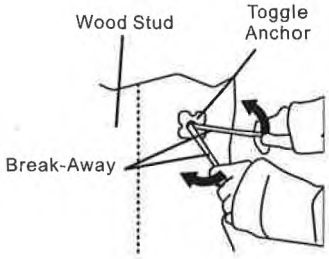

Fig. D

RECOMMENDED BLOCKING:

If the walls do not have studs on center, then additional blocking is necessary (Fig. E)

Contact an architect or building contractor to make sure the blocking is adequate and complies with building codes.

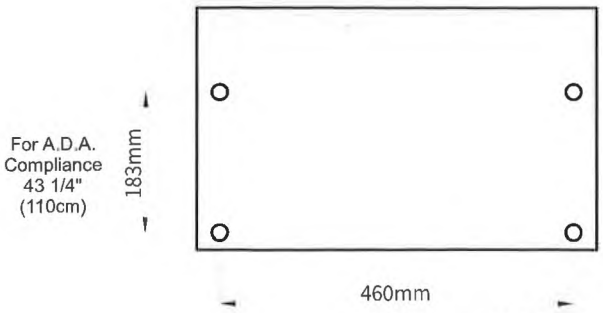

Fig. E

OPERATION:

Rotate base downward. Place infant on top of the changing surface. Use restraint system as described below. After child has been changed, remove restraint system and rotate base back up against the wall.

USE OF RESTRAINT SYSTEM:

Place child so restraint strap is located at abdomen. Rotate top of buckle upward and insert strap in buckle. Pull strap through buckle until snug against infant. Rotate top of buckle downward to lock the strap into place. Slide yellow locking tab over top of buckle Reverse steps to loosen strap.

MAINTENANCE AND CLEANING:

Clean by using a damp cloth with mild soap or mild multi-purpose cleaner. Do not use any strong chemical cleaners or cleaning agents that may be hazardous to children.

Check all hardware and components monthly or as required to ensure hardware is tight and there are no missing or damaged components. Take unit out of service if any component is missing or damaged and contact customer service to order replacement parts. Do not substitute parts.

⚠ WARNING

- **Child should never be left unattended.**
- **Always use restraint system to avoid serious injury from fall or sliding out.**
- **Weight limit 50 pounds (22.7 kg). Avoid adding parcels/packages/ accessories to the unit or the bag hooks that exceed the weight limit. May cause unit to become unstable or hazardous conditions to occur.**

Instrukcja montażu poziomej stacji do przewijania pieluch

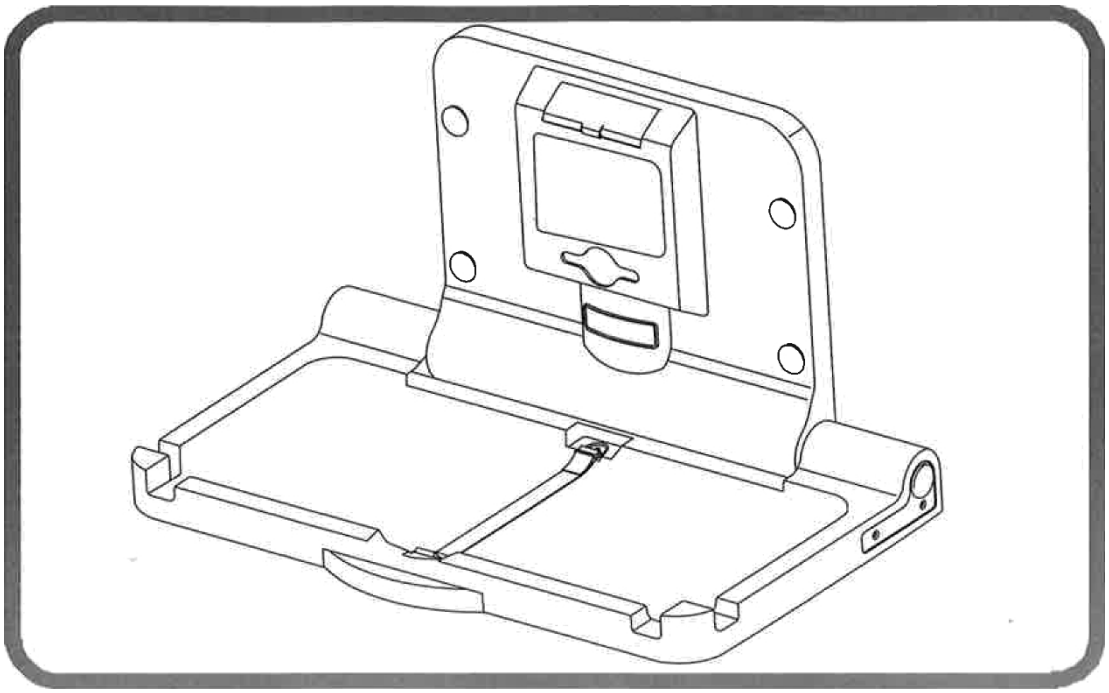

https://wszystkodobasenow.pl/przewijak-poziomy-na-sciane-basic

OSTRZEŻENIE

- Niezastosowanie się do tych ostrzeżeń i instrukcji montażu może spowodować poważne obrażenia ciała lub śmierć.
- Przed zainstalowaniem stanowiska do przewijania pieluch należy przeczytać wszystkie instrukcje. Należy zachować te instrukcje. NIE wyrzucać.

OSTRZEŻENIE

- Nieprzestrzeganie tych ostrzeżeń i instrukcji instalacji może spowodować poważne obrażenia lub śmierć.
- Przed zainstalowaniem stacji ładowania należy uważnie przeczytać wszystkie instrukcje. Należy zachować te instrukcje.

- Nieprzestrzeganie tych zaleceń i instrukcji instalacji może spowodować poważne obrażenia lub śmierć.
- Zapoznaj się ze wszystkimi instrukcjami przed instalacją urządzenia do wymiany. Należy przestrzegać tych instrukcji.

INSTRUKCJA MONTAŻU

WYMAGANA INSTALACJA PRZEZ OSOBĘ DOROSŁĄ.

WYMAGANE NARZĘDZIA:

Poziomica (A)

Taśma miernicza (B)

Wiertarka elektryczna z wiertłami do muru 7/32", 1/8" i 112" **(C)**

Wkrętak elektryczny z końcówką krzyżakową (D)

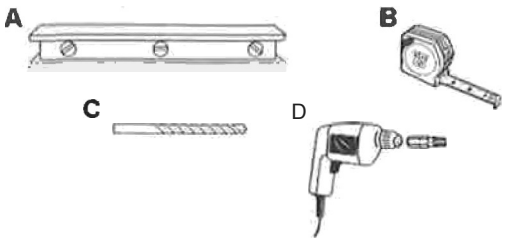

- **przeczytaj wszystkie instrukcje przed montażem stacji wymiany pieluch.**
- **ROZPAKOWAĆ KARTON I ZIDENTYFIKOWAĆ WSZYSTKIE CZĘŚCI.**

PARTS LIST

Opis części	**Ilość**
Sprzęt do instalacji:	
3" wkręty do drewna	4
Podkładki wykończeniowe 3/4	4
Wkręty maszynowe 3"	2
Podkładki płaskie 3/4	4
Kotwy przegubowe	2
Nakrętki 1-1/4	4
Płyta drzwiowa/ścienna	1

Do słupków drewnianych:



3" wkręty do drewna 3/4" podkładki wykończeniowe Podkładki płaskie 3/4"

Do użytku z kotwami tocznymi:



3" Wkręty maszynowe Podkładki płaskie 3/4"



Kotwy



Kołpaki 1-1/4°



Płyta drzwiowa/ścienna zamontowana na zewnątrz drzwi toalety.

459.8

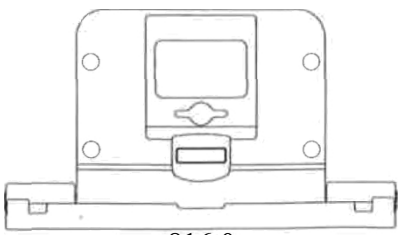

816.0 mm

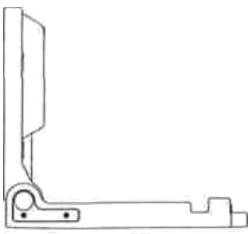

503.0 mm

A.D.A . Zgodność:



306,3 Odstęp między kolanami
307.2 Maksymalnie wystające przedmioty
308.2 Zasięg do przodu
308.3 Zasięg boczny
309.4 Obsługa
902.3 Powierzchnia robocza
Zgodny, gdy jest prawidłowo zainstalowany.

- Co najmniej z jednej strony stanowiska do **przewijania** pieluch MUSI znajdować się i być wykorzystany jeden kołek rozporowy.

- Stanowisko do przewijania pieluch NIE MOŻE być cięższe niż kotwy lub ściany, do których jest przymocowane. MUSI być solidnie zamocowane, aby utrzymać **dodatkowy** ciężar dziecka**. W przypadku dalszych pytań należy skontaktować się z** architektem lub **wykonawcą budowlanym.**

MONTAŻ

1. Zlokalizuj drewniany słupek w miejscu, w którym lewa strona stanowiska do przewijania zostanie zamontow

2. Odmierz 42" (107 cm) od podłogi i zaznacz ścianę. W ten sposób zlokalizowana zostanie pozycja lewego górnego otworu mocującego.
   UWAGA: Oznaczenie na ścianie MUSI znajdować się pośrodku drewnianego słupka.

3. Wyrównaj otwór w lewym górnym rogu stacji do przewijania ze znakiem na ścianie i przytrzymaj w miejscu.

4. Za pomocą poziomicy i taśmy mierniczej zaznacz pozostałe trzy (3) otwory. Po zaznaczeniu otworów, ustawić stanowisko do przewijania na ziemi.

5. Za pomocą wiertarki i odpowiedniego wiertła wywierć cztery (4) otwory w ścianie. Może to wymagać 2 osób.

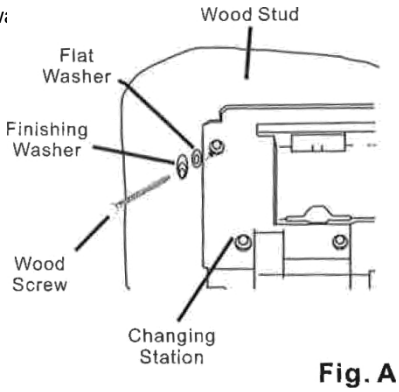

Fig. A

UWAGA 1: W przypadku słupków drewnianych:
-Jeśli wykończona powierzchnia ściany to płytki lub mur nad drewnianymi słupkami, użyj wiertła do muru 7/32" do otworu pilotażowego, aż trafisz na drewniany słupek, a następnie zmień wiertło na 1/8".
-Użyj wkrętów do drewna, podkładek wykańczających i podkładek płaskich (rys. A).

UWAGA 2: Do użytku z kołkami rozporowymi:
-Jeśli wykończona powierzchnia ściany ma drewniane słupki, które nie są rozmieszczone co 16 cali, ma metalowe słupki lub ma powierzchnię betonową, użyj bitu 1/2".
-Użyć wkrętów maszynowych i płaskich podkładek (rys. B).
-W przypadku otworów, które NIE znajdują się w drewnianym słupku, MUSZĄ zostać użyte kotwy przegubowe (rys. C). Patrz sekcja "Używanie kotew przegubowych",

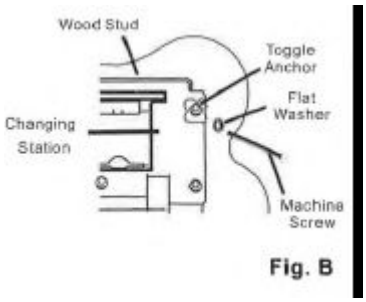

Fig. B

6. Wyrównaj otwory w stacji do przewijania z wywierconymi otworami i przymocuj lewy górny róg stacji do przewijania do słupka ściennego za pomocą odpowiedniej śruby i podkładki. Kontynuować aby przymocować trzy (3) pozostałe narożniki za pomocą odpowiednich śrub i podkładek, jak opisano w UWAGA 1 lub UWAGA 2.

7. Upewnij się, że wszystkie cztery (4) śruby są dokręcone i zatrzaśnij nakrętki na łbach śrub.


Rys. C

A OSTRZEŻENIE

- Wszystkie 4 z tych **miejsc** MUSZĄ być użyte do bezpiecznej instalacji. Dolne otwory zapewniają montaż przez metalowe wsporniki.

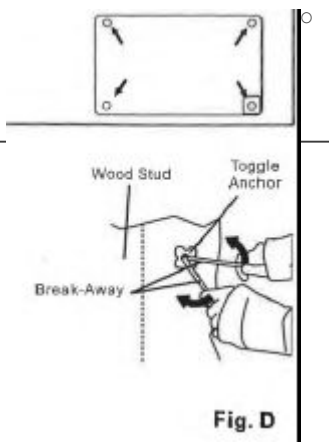

Fig. D

Używanie kotew przegubowych:

1. Włożyć metalowy koniec kotwy do otworu 1/2".
2. Nasuń pasek zamka błyskawicznego na ścianę.
3. Odłamać kawałki kotwy (rys. D).
4. Wyrównaj otwory w stacji do przewijania z kotwami i przymocuj lewy górny róg stacji do przewijania do ściany za pomocą wkrętów maszynowych i płaskich podkładek. Kontynuuj mocowanie trzech (3) pozostałych narożników za pomocą wkrętów maszynowych i płaskich podkładek.
5. Upewnij się, że wszystkie cztery (4) śruby są dokręcone i zatrzaśnij nakrętki na łbach śrub.

, Rys. D

ZALECANE BLOKOWANIE:

Jeśli ściany nie mają słupków na środku, konieczne jest dodatkowe blokowanie (rys. E)

Skontaktuj się z architektem lub wykonawcą budowlanym, aby upewnić się, że blokada jest odpowiednia i zgodna z przepisami budowlanymi.

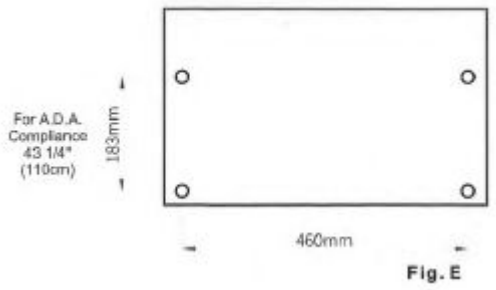

Fig. E

OBSŁUGA:

Obrócić podstawę w dół. Umieść niemowlę na powierzchni do przewijania. Użyj systemu zabezpieczającego, jak opisano poniżej. Po przewinięciu dziecka zdejmij system przytrzymujący i obróć podstawę z powrotem w górę do ściany.

UŻYCIE SYSTEMU ZABEZPIECZAJĄCEGO:

Umieścić dziecko w taki sposób, aby taśma przytrzymująca znajdowała się na brzuchu. Obróć górną część klamry do góry i włóż pasek do klamry. Przeciągnij pasek przez klamrę, aż przylgnie do niemowlęcia. Obróć górną część klamry w dół, aby zablokować pasek na miejscu. Przesuń żółtą wypustkę blokującą nad górną częścią klamry

Odwróć kroki, aby poluzować pasek.

KONSERWACJA I CZYSZCZENIE:

Czyść za pomocą wilgotnej szmatki z łagodnym mydłem lub łagodnym uniwersalnym środkiem czyszczącym. Nie używaj silnych chemicznych środków czyszczących ani środków czyszczących, które mogą być niebezpieczne dla dzieci.

Co miesiąc lub w razie potrzeby należy sprawdzać wszystkie elementy i podzespoły, aby upewnić się, że są one dobrze dokręcone i nie brakuje żadnych elementów ani nie są one uszkodzone. Jeśli brakuje jakiegokolwiek elementu lub jest on uszkodzony, należy wycofać urządzenie z eksploatacji i skontaktować się z działem obsługi klienta w celu zamówienia części zamiennych. Nie wolno zamieniać części.

A OSTRZEŻENIE

- Dziecka nigdy nie należy pozostawiać bez nadzoru.

  Należy zawsze używać systemu **zabezpieczającego**, aby uniknąć poważnych obrażeń w wyniku upadku lub wysunięcia się.
- Limit wagi 50 funtów (22,7 kg). Należy unikać dodawania paczek/opakowań/akcesoriów do urządzenia lub zaczepów torby, które przekraczają limit wagi. Może to spowodować niestabilność urządzenia lub wystąpienie niebezpiecznych warunków.